ENGFOX
Sistemas Contra Incêndio



Módulo de Relé Endereçável

MODELO MR-E

MANUAL DE INSTRUÇÕES

1. Descrição do produto

O Módulo de Relé Endereçável tem como princípio de funcionamento realizar a automação de sistemas externos que dependem de um comando da central de alarme. Esse dispositivo é utilizado para realizar qualquer automação necessária do sistema de detecção e alarme com outros sistemas pertencentes à proteção e combate de incêndio.

2. Características

- Função **Módulo de Relé**, com saída de relé que possui a autonomia de 10A (CM - NA – NF) – **CÓDIGO 07**;
- Função **Módulo de Sirenes**, com saída de relé que possui a autonomia para até 100 sirenes (Instaladas na Fonte Auxiliar de 4A) – **CÓDIGO 12**;
- Funcionamento feito via microcontrolador, aumentando a confiabilidade de supervisão de comunicação e detecção de alarme;
- Instalação feita por cabo 4 vias, onde duas vias são alimentação (24V e GND) e 2 vias comunicação (FA e FB);
- Possui LED de indicativo de funcionamento e para indicação de alarme;
- O endereçamento do dispositivo fica guardado em sua memória interna, ou seja, dispensa o uso de dip's para identificação de endereços;
- Design refinado e estrutura eletrônica em SMD, garantindo máximo desempenho com baixo consumo;
- Equipamento em conformidade com as normas vigentes (NBR 17240 e ISO 7240-2).

3. Especificações técnicas

TENSÃO NOMINAL	24 VCC
TENSÃO DE OPERAÇÃO	22 à 28 VCC
CORRENTE DE SUPERVISÃO	12,5 mA @ 24 VCC em supervisão
CORRENTE DE ALARME	54 mA @ 24 VCC em alarme
TEMPO DE RESPOSTA	5 segundos
CORRENTE MÁXIMA DO RELÉ	10 Amperes (CM-NA-NF)
ENDEREÇOS PROGRAMÁVEIS	1-125
GRAU DE PROTEÇÃO	IP20
MATERIAL DA CAIXA	Caixa plástica em ABS branca
FIXAÇÃO	Caixa de sobrepor com bornes.
TEMPERATURA DE OPERAÇÃO	-5°C à 58° C
UMIDADE RELATIVA	0 à 95% (sem condensação)
DIMENSÕES (L X A X P)	100 x 85,28 x 31,5 mm
PESO	100 gramas

4. Aplicação do Produto

O Módulo de Relé possui 2 aplicações: o **Módulo de Relé** para **Automação em geral (CÓDIGO 07)**, onde você pode acionar ou desarmar qualquer dispositivo através do seu contato seco (CM – NA – NF); e o **Módulo de Relé** para **Automação de Sirenes (CÓDIGO 12)**, onde o módulo será responsável por chavear a alimentação da rede de sirenes **CONVENCIONAIS** incorporadas ao sistema endereçável.

5. Instalação

5.1. Instale a caixa no local e faça a conexão dos cabos da instalação nos bornes do módulo, de acordo com a cor e descrição correta.

5.1.1. **Exemplo de Instalação para configuração no CÓDIGO 07 (Módulo para Automação em geral)**

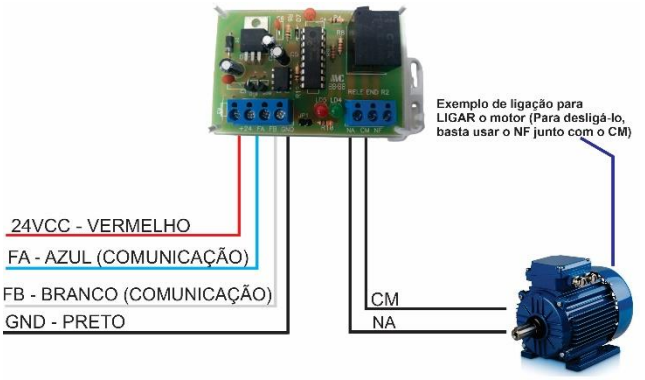

5.1.2. **Exemplo de Instalação para configuração no CÓDIGO 12 (Módulo para Automação DE SIRENES)**

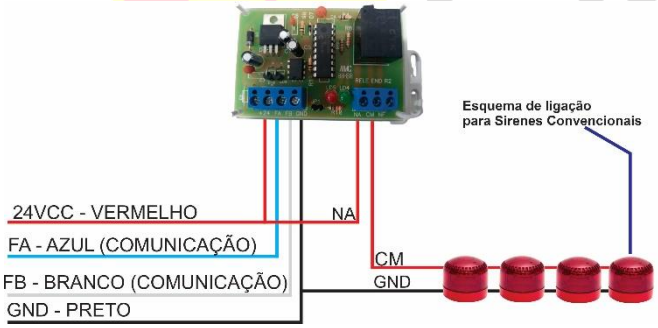

5.2. Os dispositivos podem ser instalados junto à central na modalidade “Classe B”, com cabo blindado 4 vias (2x1,5mm2 e 2x0,75mm2), como mostra a figura abaixo:

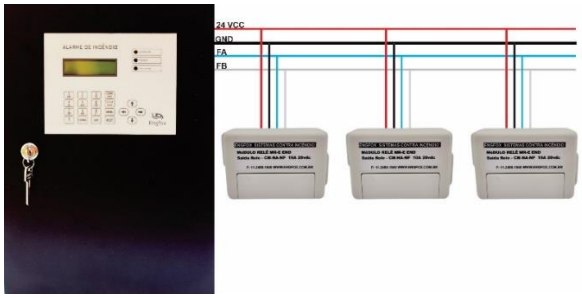

5.3. Configurar a central de alarme para em modo de endereçamento de dispositivos, de acordo o manual do equipamento (GF 125 ou GF-PRO 250), e fechar curto-circuito nos terminais de programação localizados ao lado dos LED’S. O LED VERDE do módulo irá piscar, indicando que ele está em modo de configuração. Após atribuir o endereço desejado, desfaça o curto-circuito nos terminais de programação do módulo para que ele retorne ao estado inicial e saia do modo de configuração.

OBSERVAÇÕES:

- Este dispositivo foi projetado para atuar em áreas internas e abrigadas, devido ao seu grau de proteção (proteção grau “0” contra líquidos).
- O dispositivo, quando configurado para desempenhar a função **MÓDULO DE RELÉ (Código 07)**, serve apenas para automação **EM GERAL** (acionamento de motores, desarme de catracas, abertura de portas, etc.). A corrente máxima comandada pelo dispositivo não pode ultrapassar a máxima especificada, levando a inutilização dele.
- O dispositivo, quando configurado para desempenhar a função **MÓDULO DE SIRENES (Código 12)**, serve apenas para automação **DE SIRENES CONVENCIONAIS** (limitando-se a **100 sirenes**, devido à **corrente máxima de 4A** de alimentação da central/fonte auxiliar). A corrente máxima comandada pelo dispositivo não pode ultrapassar a máxima especificada, levando a inutilização dele.
- A proteção do dispositivo deve ser devidamente realizada até que a finalização de outros trabalhos de construção civil ou de limpeza já tenham sido executados, evitando a contaminação por poeiras ou degradação do dispositivo.
- Não apertar exageradamente os parafusos de fixação ou bornes de conexão para não danificar o dispositivo. Verifique corretamente a cor do cabeamento do dispositivo ao conectá-lo junto ao sistema.

ENGFOX
as Contra Incêndio